Návod k plnění tekutého mýdla

Návod na plnenie tekutého mydla / Instructions for filling liquid soap/ Anleitung zum Befüllen von Flüssigseife
Инструкция по розливу жидкого мыла / Instrucțiuni pentru umplerea săpunului lichid / Инструкции за пълнене на течен сапун
Upute za punjenje tekućeg sapuna / Navodila za polnjenje tekočega mila

GAMMA
145409012, 145509012,
145309310, 145709314,

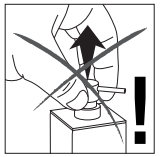

GAMMA
145609320
145709324

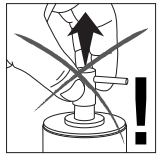

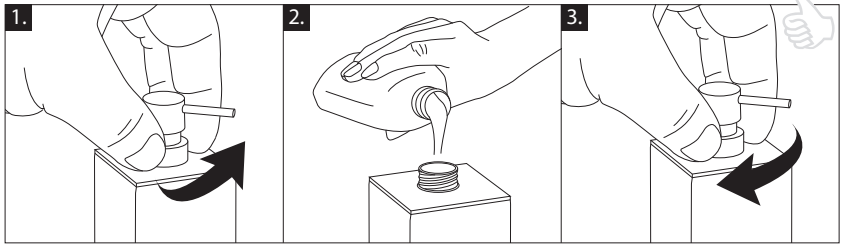

Údržba povrchu

Údržba povrchu / Surface maintenance
Oberflächenpflege / Уход за поверхностью
Întreținerea suprafeței / Поддръжка на повърхността
Održavanje površine / Vzdrževanje površine

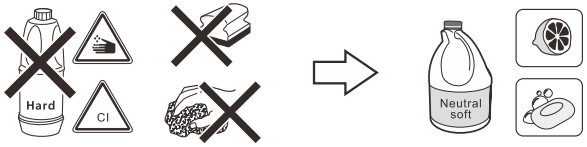

Informace o záruce

Informácie o záruke / Warranty information / Garantieinformationen / Информация о гарантии / Informații referitoare la garanție
Информация за гаранцията / Informacije o jamstvu / Informacije o garanciji

2 roky na funkčnost, 2 roky na povrch

2 roky na funkčnosť, 2 roky na povrch / 2 years for functionality, 2 years for surface / 2 Jahre für die Funktionalität, 2 Jahre für die Oberfläche
2 года на функциональность, 2 года на поверхность / 2 ani pentru funcționalitate, 2 ani pentru suprafață / 2 години за функционалност,
2 години за повърхност / 2 godine za funkcionalnost, 2 godine za površinu / 2 leti za funkcionalnost, 2 leti za površino

Na závady vzniklé nedodržením návodu se záruka nevztahuje.

! Na závady vzniknuté nedodržaním návodu sa záruka nevzťahuje. / The warranty does not apply for defects caused by non--compliance with the instructions. / Die Garantie bezieht sich nicht auf Mängel, die durch Nichteinhalten der Anleitung entstanden. / На дефекты, возникшие в результате несоблюдения инструкции, гарантия не распространяется. / Garanția nu se poate aplica pentru defectele produse de nerespectarea instrucțiunilor. / Гаранцията не се отнася за повреди възникнали поради неспазване на упътването. / Jamstvo ne pokriva kvarove uzrokovane nepridravanjem uputa. / Napake, ki nastanejo zaradi neupoštevanja navodil, niso zajete v garanciji.

BEMETA

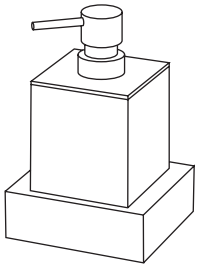

Koupelnové doplňky GAMMA

Kúpeľňové doplnky GAMMA / GAMMA bathroom accessories / GAMMA Badzubehör
Аксессуары для ванных комнат GAMMA / Accesorii pentru baie GAMMA
Аксесоари за баня GAMMA / GAMMA kupaonski dodaci / Kopalniški dodatki GAMMA

145804022

145812022

145812012

145812222

145804012

145804042

145804102

145802312

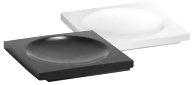

145608310, 145708314 145611310, 145711314 145609310, 145709314

145613310
145713314

145408312, 145508312 145411012, 145511012 145409012, 145509012

145413092
145513092

145608320, 145708324 145611320, 145711324 145609320, 145709324

145613320
145713324

VÝROBCE / Producer: BEMETA

BEMETA DESIGN s.r.o., Žatčany 28, 664 53 Czech republic
✆ 544 224 338, info@bemeta.cz, www.bemeta.cz

Návod na instalaci

Návod na inštaláciu / Installation instructions / Installationsanleitung / Инструкция по установке / Instructiuni de instalare
Инструкции за инсталация / Upute za instalaciju / Navodila za namestitev

CZ Postupujte dle obrázků

Podržte úchyt na zdi a tužkou či lihovým fixem označte otvory na vrtání. Vložte produkt na přírubu a vyměřte místo pro umístění další příruby (např. u poličky na ručníky). Tímto postupem zamezíte zbytečnému vrtání a korekcím. Otvory naměřte dle možností do spárů obkladů.
Hmoždinka: ø 6 mm, vrut: minimálně 3,5 x 40 mm

SK Postupujte podľa obrázkov

Podržte úchyt na stene a ceruzkou alebo liehovou fixou označte otvory na vŕtanie. Priložte Bemeta produkt na prírubu a vymerajte miesto pre umiestnenie ďalšej príruby (napr. pri poličke na uteráky). Týmto postupom zamedzíte zbytočnému vŕtaniu a korekciám. Otvory namerajte podľa možnosti do obkladových špár.
Hmoždinka ø 6 mm, vrut min. 3,5 x 40 mm

UK Follow the images below

Hold the handle on the wall and use a pencil or oil-based felt-tip pen to mark the holes for drilling. Insert a product Bemeta the flange and the area of space for placement of flanges (eg shelves for towels). This procedure will prevent unnecessary drilling and correction. Measure the holes if possible, into the clutches of tiles.
Anchor: ø 6 mm, screw: at least 3.5 x 40 mm

DE Folgen Sie den Bildern

Die Rückplatte an die Wand halten und mit einem Filzstift die Befestigung slöcher markieren. Halten Sie das Bemeta Produkt an der Rückplatte, um die nächste Rückplatte auszumessen. Das Bemeta – Befestigungssystem ermöglichteine Montage ohne überflüssiges bohren. Masse möglichst dem Fliesenmuster anpassen.
Dübel – Hohlraumdübel ø 6 mm, Schrauben – Minimum 3,5 x 40 mm

RU Следите за картинками

Приложите скобу к стене и карандашом или спиртовым фломастером отметьте отверстия для сверления. Вставьте изделие Bemeta на фланец и отмерьте место для размещения следующего фланца (например: у полочки для полотенец). Таким образом, Вы избежите ненужных работ по сверлению и дополнительному корректированию. Рекомендуем располагать аксессуары на облицовку так, чтобы отверстия сверлились в швы между плитками.
Дюбель ø 6 mm, шуруп минимум 3,5 × 40 mm

RO Urmăriți imaginile

Furnizate sunt menite doar ca o ilustrare și ghid. Daca aveți orice intrebări sau dacă aveți indoieli cu privire la procedura de montare corectă, vă recomandăm să contactați un profesionist.
Beton: Folosiți șuruburi si dibluri de plastic pentru obiecte mai grele menite să preia mai multa greutate.
Ancorare – Diblu ø 6 mm, Suruburi – minim 3,5 x 40 mm

BG Следвайте снимките

Отбележете на стената, къде ще бъдат пробити дупките. Първо пробийте горния отвор и закрепете пластината, без да затягате винта. Това е особено практично, когато монтирате предмети върху плочки, за да избегнете излишните дупки. Ако е възможно, коригирайте размерите по шаблона. Представените инструкции за монтаж са предназначени само за илюстрация и ръководство. Всички стени и повърхности са различни и могат да изискват различен тип монтаж, спрямо описания по-долу. Ако имате някакви въпроси или имате съмнения относно правилната процедура за монтаж, ви препоръчваме да се свържете с професионалист за помощ при монтажа.
Дюбели ø 6 mm, винтове - минимум 3,5 x 40 mm

HR Slijedite slike

Držite rucku na zidu i olovkom ili alkoholnim markerom oznacite rupe za bušenje. Umetnite BEMETA proizvod na prirubnicu i izmjerite mjesto za ugradnju daljnje prirubnice (npr. kod police za rucnike). Ovim postupkom sprijecit ce se nepotrebno bušenje i ispravke. Rupe izmjerite prema mogucnosti u fugi plocice.
Zakovica ø 6 mm, zavrtanj minimalno 3,5 x 40 mm

SI Sledite slikam

Pritrdilni element držite na steni in s svincnikom ali z alkoholnim flomastrom oznacite odprtine za vrtanje. Bemeta izdelek vstavite na prirobnico in izmerite mesto za namestitev naslednje prirobnice (npr. pri polici za brisace). Na ta nacin preprecite odvecno vrtanje in korekcije. Izvrtine predvidite v skladu z vzorcem ploščic.
Zidni vložek ø 6 mm, vijak najmanj 3,5 x 40 mm

GAMMA 145804022, 145812022, 145812012, 145812222

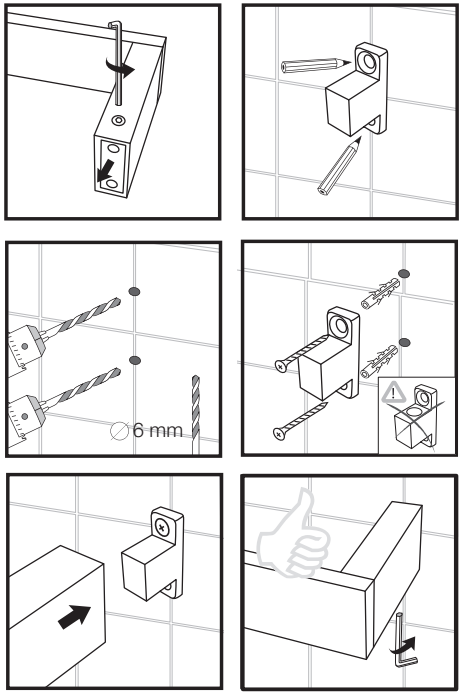

GAMMA 145804012, 145804042, 145802312

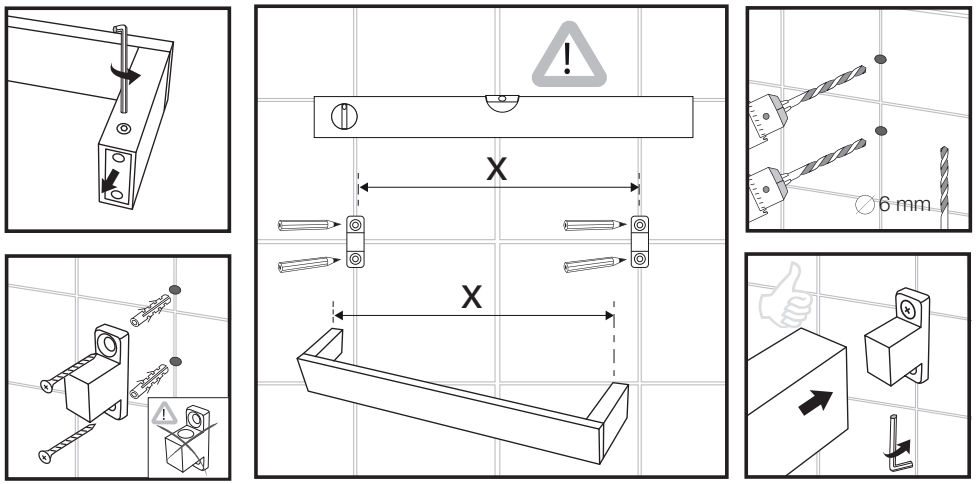

GAMMA 145804102

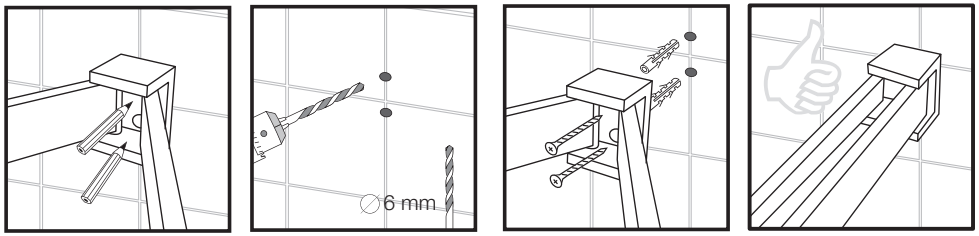
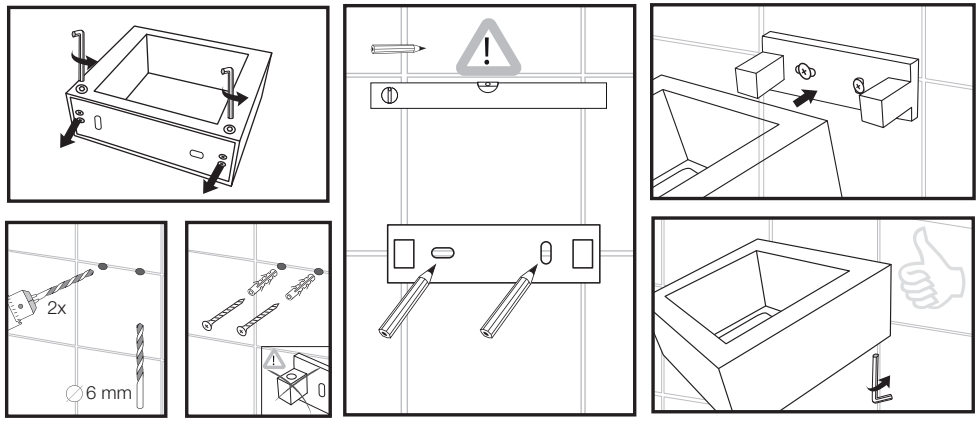
GAMMA 145408312, 145508312, 145409012, 145509012, 145413092, 145513092, 145411012, 145511012