Madlo, 750 mm, ve tvaru U, s držákem TP, sklopné, s krytkou, nerez, mat

301407302

Grab bar, 750 mm, U-shape, with TP holder, folding, with cover, stainless steel, matte

Stützgriff, 750 mm, U-Form mit Toilettenpapierhalter, mit Abdeckung, Edelstahl, matt

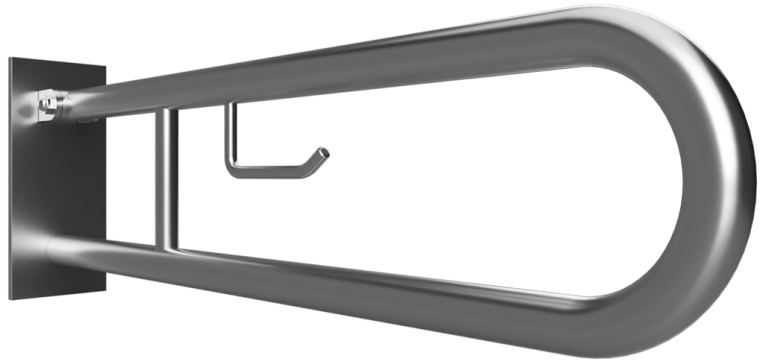

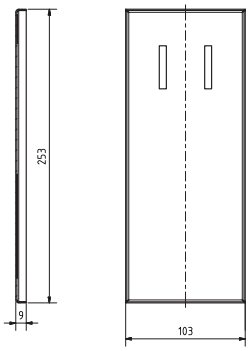

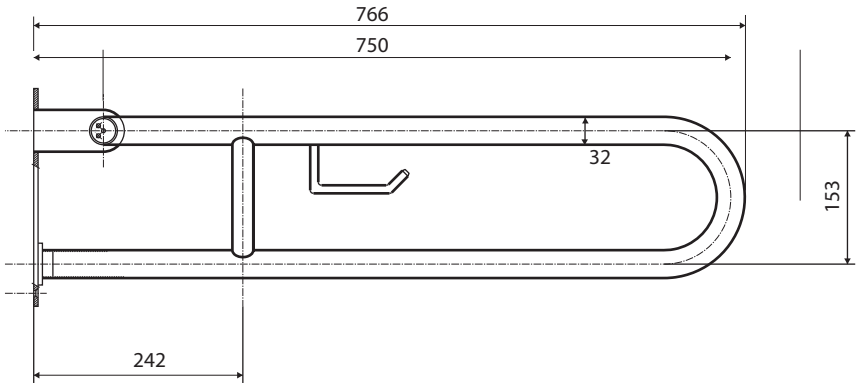

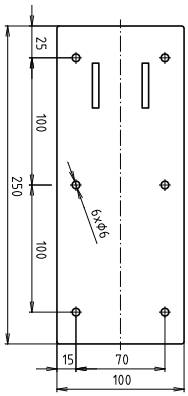

brzda / brake / Bremse:

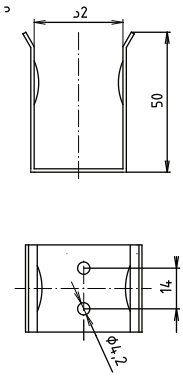

Parametry / Features / Eigenschaften

šířka / width / Breite:	100 mm
výška / height / Höhe:	250 mm
hloubka / depth / Tiefe:	766 mm
nosnost / load capacity / Ladekapazität:	150 kg
materiál / material / Material:	nerez / stainless steel / rostfrei
povrch. úprava / finish / Oberfläche:	brus / brush / gebürstet
záruka / warranty / Garantie:	6 let / 6 years / 6 Jahre

skryté kotvení / Secret Fix / Geheimnis Fix

Certifikováno na nosnost 150 kg. Výrobce neručí za způsob montáže ani za únosnost stavebního podkladu.
Certified for a load capacity of 150 kg. The manufacturer is not responsible for the method of installation or the load-bearing capacity of the wall substrate.
Das Produkt ist für eine Belastbarkeit von 150 kg zertifiziert. Der Hersteller übernimmt keine Haftung für die Art und Weise der Montage oder die Tragfähigkeit des baulichen Untergrunds.